.029

Перв. примен. .759

Гриф

МЭ

Подп. и дата

Инв. № дубл.

Взам. инв. №

Подп. и дата

Инв. № подл.

Ra 6,3 (√)

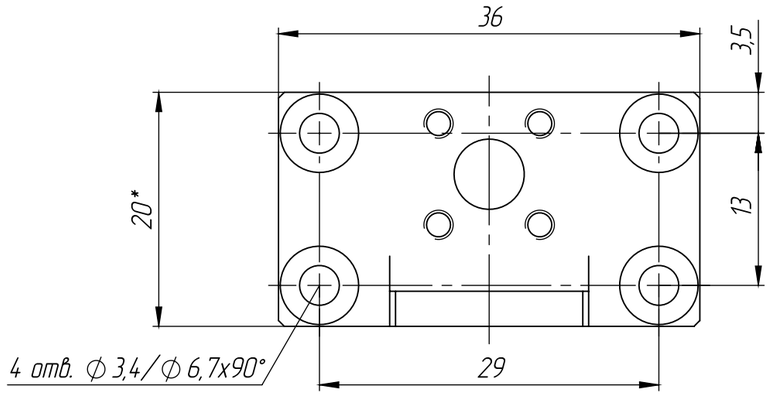


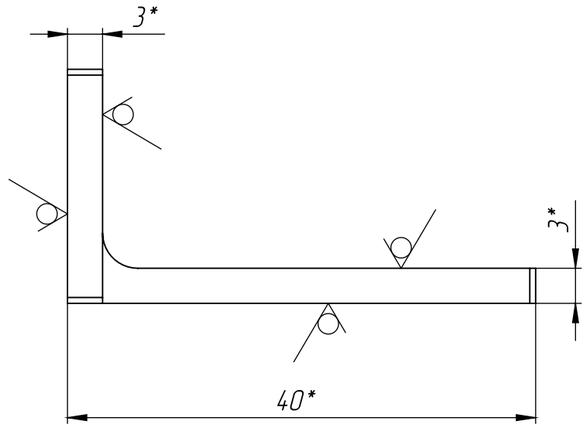


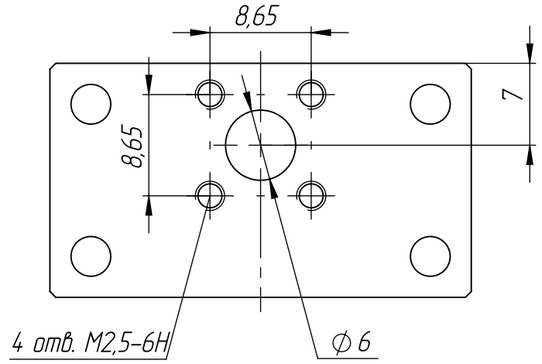


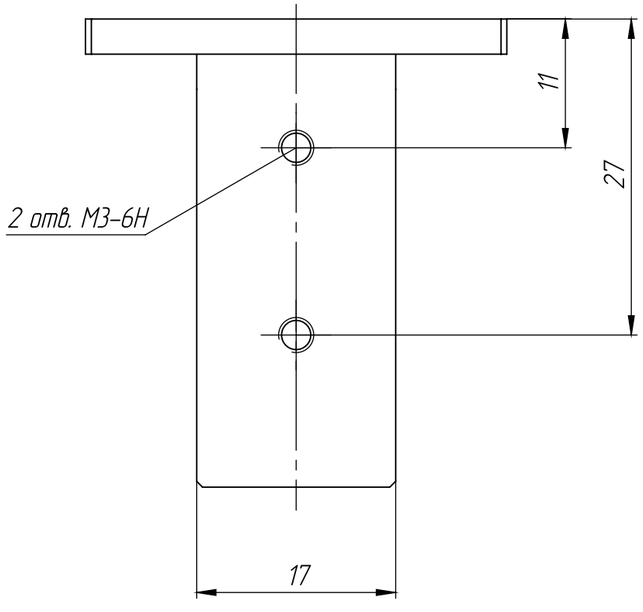


1 *Размеры для справок.
2 Общие допуски ГОСТ 30893.2-тК.
3 Покрытие Хим. Окс. э, краска порошковая RAL 9005, муар (Sпокр. = 33 см $^2$).
4 Разрывы, завалы на кромках детали не допускаются.
5 Царапины, задиры на поверхностях детали не допускаются.
6 Деталь изготовить по .029 Уголок.

| Изм. | Лист | № докум. | Подп. | Дата |
|---|---|---|---|---|
| Разраб. | | | | |
| Пров. | | | | |
| Т. контр. | | | | |
| | | | | |
| Н. контр. | | | | |
| Утв. | | | | |

.029 | Вер. 1

Уголок

| Лит. | Масса | Масштаб |
|---|---|---|
| | 10 г | 2:1 |

Лист | Листов 1

Профиль АД31.Т1 411873
ГОСТ 8617-2018/ГОСТ 13738-91